Правом на использование
программы RasKon обладает:
Севастополь "Мир Окон" +7(978)094-16-33

№ ПРАЙС Gealan S 8000 к6

Профиль: Gealan
Фурнитура: Vorne

Цены указаны в рублях

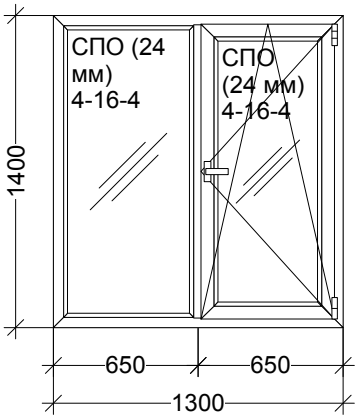

Наименование: Конструкция 1 1300 x 1400 - 1 шт.
Цвет: Белый **Серия:** Gealan S 8000
Площадь м.кв.: 1,82 / 1,82
Остекление: СПО (24 мм) 4-16-4
Сумма: 13856,45 (7613,44 за 1 м.кв.)

Наименование	Кол-во
Ручка оконная, Белый, шт.	1
Уплотнитель притворный, черный, м/	7,692
Уплотнитель под стеклопакет, черны	8,032
Установка уплотнителя, м/п.	15,724
Декоративная накладка (ком-т), Бель	1

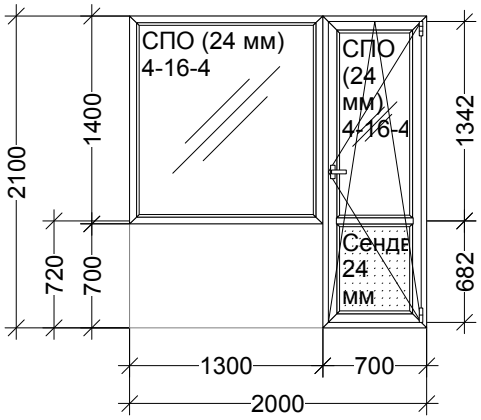

Наименование: Конструкция 2 2000 x 2100 - 1 шт.
Цвет: Белый **Серия:** Gealan S 8000
Площадь м.кв.: 3,29 / 3,29
Остекление: Сендвич-панель 24 мм; СПО (24 мм) 4-16-
Сумма: 22407,41 (6810,76 за 1 м.кв.)

Наименование	Кол-во
Ручка оконная, Белый, шт.	1
Уплотнитель притворный, черный, м/	10,592
Уплотнитель под стеклопакет, черны	12,032
Соединитель межрамный S8000 , Бе	1,4
Соединитель межрамный S8000 , Бе	1,4
Установка уплотнителя, м/п.	22,624
Декоративная накладка (ком-т), Бель	1

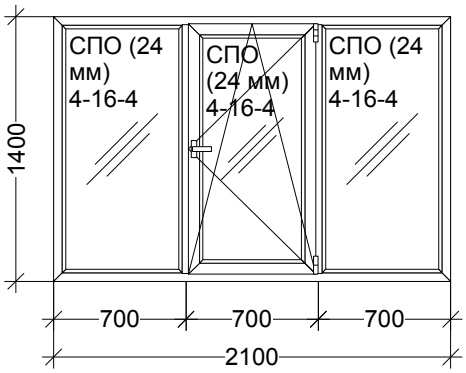

Наименование: Конструкция 3 2100 x 1400 - 1 шт.
Цвет: Белый **Серия:** Gealan S 8000
Площадь м.кв.: 2,94 / 2,94
Остекление: СПО (24 мм) 4-16-4
Сумма: 19127,58 (6505,98 за 1 м.кв.)

Наименование	Кол-во
Ручка оконная, Белый, шт.	1
Уплотнитель притворный, черный, м/	7,992
Уплотнитель под стеклопакет, черны	12,264
Установка уплотнителя, м/п.	20,256
Декоративная накладка (ком-т), Бель	1

Правом на использование
программы RasKon обладает:
Севастополь "Мир Окон" +7(978)094-16-33

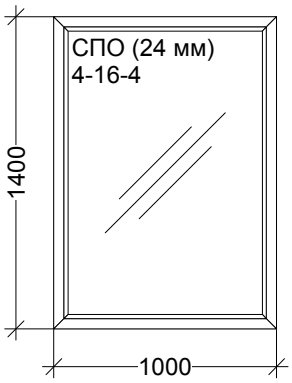

Наименование: Конструкция 4 1000 x 1400 - 1 шт.
Цвет: Белый **Серия:** Gealan S 8000
Площадь м.кв.: 1,4 / 1,4
Остекление: СПО (24 мм) 4-16-4
Сумма: 6740,60 (4814,71 за 1 м.кв.)

Наименование	Кол-во
Уплотнитель под стеклопакет, черны	4,8
Установка уплотнителя, м/п.	4,8

ЗАКАЗЧИК:

(подпись)

ИСПОЛНИТЕЛЬ:

(подпись)