Правом на использование
программы RasKon обладает:
Севастополь "Мир Окон" +7(978)094-16-33

№ ПРАЙС Gealan S 8000

Профиль: Gealan
Фурнитура: Vorne

Цены указаны в рублях

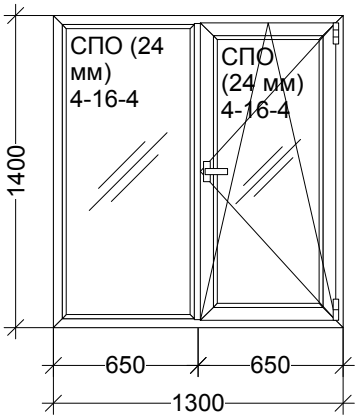

Наименование: Конструкция 1 1300 x 1400 - 1 шт.
Цвет: Белый **Серия:** Gealan S 8000
Площадь м.кв.: 1,82 / 1,82
Остекление: СПО (24 мм) 4-16-4
Сумма: 12716,29 (6986,97 за 1 м.кв.)

Наименование	Кол-во
Ручка оконная, Белый, шт.	1
Уплотнитель притворный, черный, м/	7,776
Уплотнитель под стеклопакет, черны	8,056
Установка уплотнителя, м/п.	15,832
Декоративная накладка (ком-т), Бель	1

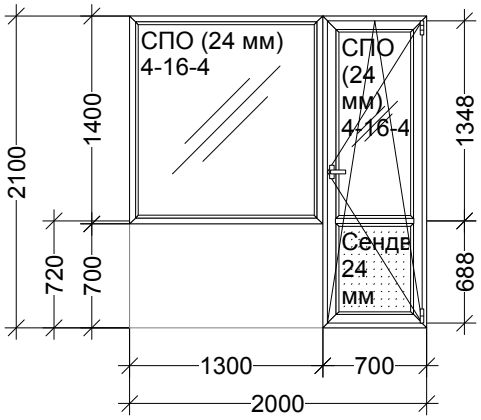

Наименование: Конструкция 2 2000 x 2100 - 1 шт.
Цвет: Белый **Серия:** Gealan S 8000
Площадь м.кв.: 3,29 / 3,29
Остекление: Сендвич-панель 24 мм; СПО (24 мм) 4-16-
Сумма: 20597,00 (6260,49 за 1 м.кв.)

Наименование	Кол-во
Ручка оконная, Белый, шт.	1
Уплотнитель притворный, черный, м/	10,688
Уплотнитель под стеклопакет, черны	12,056
Соединитель межрамный S8000 , Бе	1,4
Соединитель межрамный S8000 , Бе	1,4
Установка уплотнителя, м/п.	22,744
Декоративная накладка (ком-т), Бель	1

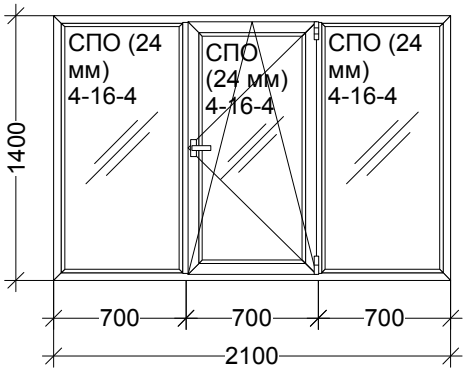

Наименование: Конструкция 3 2100 x 1400 - 1 шт.
Цвет: Белый **Серия:** Gealan S 8000
Площадь м.кв.: 2,94 / 2,94
Остекление: СПО (24 мм) 4-16-4
Сумма: 17600,52 (5986,57 за 1 м.кв.)

Наименование	Кол-во
Ручка оконная, Белый, шт.	1
Уплотнитель притворный, черный, м/	8,064
Уплотнитель под стеклопакет, черны	12,312
Установка уплотнителя, м/п.	20,376
Декоративная накладка (ком-т), Бель	1

Правом на использование
программы RasKon обладает:
Севастополь "Мир Окон" +7(978)094-16-33

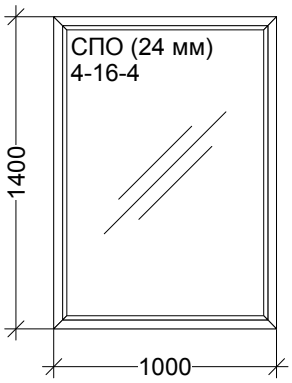

Наименование: Конструкция 4 1000 x 1400 - 1 шт.
Цвет: Белый **Серия:** Gealan S 8000
Площадь м.кв.: 1,4 / 1,4
Остекление: СПО (24 мм) 4-16-4
Сумма: 6208,77 (4434,83 за 1 м.кв.)

Наименование	Кол-во
Уплотнитель под стеклопакет, черны	4,8
Установка уплотнителя, м/п.	4,8

ЗАКАЗЧИК:

(подпись)

ИСПОЛНИТЕЛЬ:

(подпись)